FOR ALL BOX

180x78/83xH59

dessin technique

HAFRO
acqua, per piacere

L'installation de la baignoire doit être effectuée par du personnel qualifié . Tant en ce qui concerne la connexion électrique que pour la plomberie. Avant de procéder au raccordement électrique.
L'installateur doit s'assurer que l'équipement électrique est protégé par un coupe-circuit différentiel (0,03) et que la mise à la terre est faite selon la législation en vigueur dans le pays d'utilisation.
La baignoire doit être connectée au système électrique de manière fixe et définitive(avec câble H05 - 3x2.5 mm pôle avec une section de 2,5 mm) à travers un interrupteur bipolaire (ouverture et séparation de contact d'au moins 3 mm) adapté de la puissance (kW) du produit , le branchement doit être situé hors des zones 0,1,2,3 et loin de possible projections de jet d'eau.

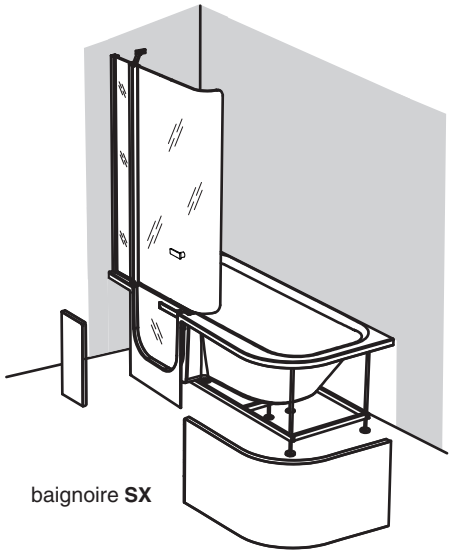

baignoire **SX**

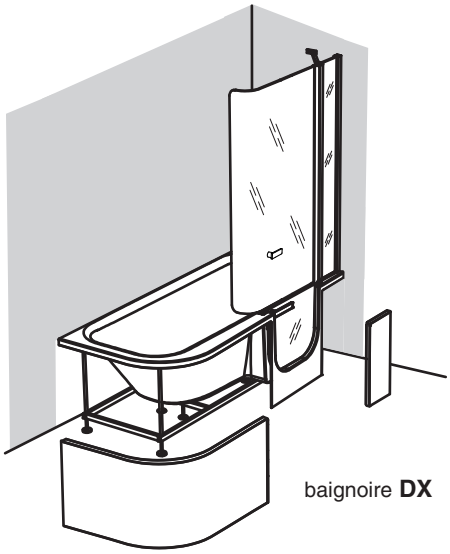

baignoire **DX**

Systèmes	Caractéristiques électriques				Buses		Contenance		Dimensions			dimensions emballage			poids	
	Volt	A	Kw	Hz	Whirl	Air	utilie	max	longuer	largeur	hauteur	longuer	largeur	hauteur	net	brut
Whirl. digitale	230	3.9	0,95	50	8	__	210	330	180	75/80	61	187	87	78	60	76
Airpool	230	3	0,7	50	__	16	210	330	180	75/80	61	187	87	78	59	75
Whirl. airpool	230	6.9	1,56	50	8	12	210	330	180	75/80	61	187	87	78	69	85
Baignoire avec châssis	__	__	__	__	__	__	210	330	180	75/80	61	187	87	78	51.5	67.5
BOX												**dimensions emballage**			**poids**	
												longuer	largeur	hauteur	**net**	**brut**
												176	**82**	**22**		**28**

35.5

Les données sont à prendre en compte sans
Les panneaux et accessoires

Le produit doit également être connecté En liaison avec la construction à travers un collier de serrage placé sur le cadre. Dans le cas de l'installation de la baignoire encastrée entre les murs, la garantie ne sera valable que si des grilles d'inspection sont prévues dans les parois et de taille correctes.
Il est également nécessaire que la baignoire soit amovible à tout moment, sans avoir à recourir à des interventions sur les murs.

AVERTISSEMENT: En cas de non-respect, même partielle, des conditions indiquées la garantie peut être affefectée, voire devenir inexistante, sans que la responsabilité du fabricant ne soit engagée. En cas d'annulation de la garantie(comme stipulée ci-dessus) le fabricant se donne la possibilité de fournir le remplacement des pièces reconnues défectueuses sans couvrir les coûts découlant du travail de pose ou nécessaire à l'élimination du produit.

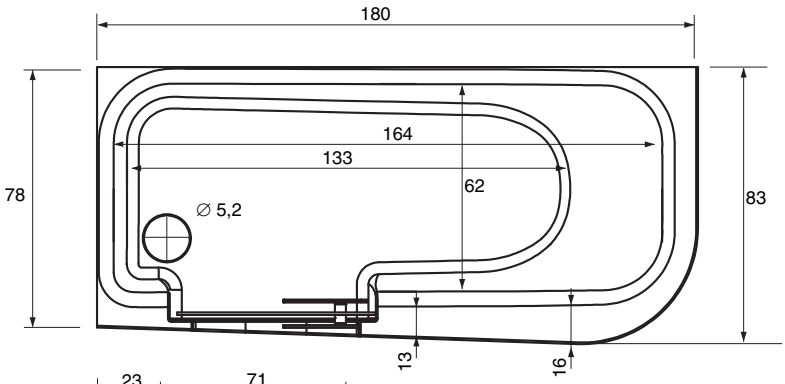

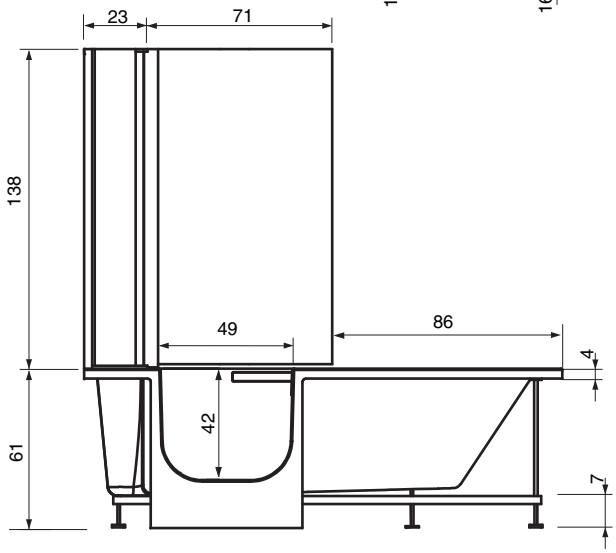

Les valeurs des dimensions sont exprimées en centimètres.
La taille réelle peut variée de ± 1 cm.

FOR ALL BOX 180x78/83

Prédispositions éléctriques et hydrauliques

LÉGENDE

A Raccordement eau froide en 1/2 ".
A1 - Accessoires pour robinets muraux.
B - Arrivée d'eau chaude en 1/2 ".
C - Câble d'alimentation
Type de sortie H05 3x2,5mm
(Carr. Min. 2 [m])
D - Câble de liaison de sortie.
E - vidange au sol Ø 40.

Seulement si besoin:
= zones complémentaires

K -Attache douche ASTA en 1/2" F.

M -Zone de prédisposition pour le mitigeur mural (conseillé)

F -trou de fixage de la douche ASTA

NOTES:
Pour les baignoires sur chassis, ne pas Prévoir le cordon d'alimentation. Dans tous les cas toujours mettre en place le câble Avec un differentiel. Pour les robinets bain prévus sur le bordnon fournis par nous,Il faut utiliser seulement les orifices A et B. Dans le cas d'une robinetterie à mur, (A1),il faut suivre nos recommandations de dimensions. Le bec de remplissage de l'eau dans la baignoire doit être supérieure du bord d'au moins 5 cm.

Attenzione:
-L'installation Doit avoir lieu pour les mure finie.

-S'assurer Que les tuyaux passent dans les trous prévus à cet effet
-L'hauteur De la douchette (douche) varie avec la hauteur de la position de la colonne de douche .

installation baignoire en version gauche. Pour une installation en angle é droite les connexions sont inversés.

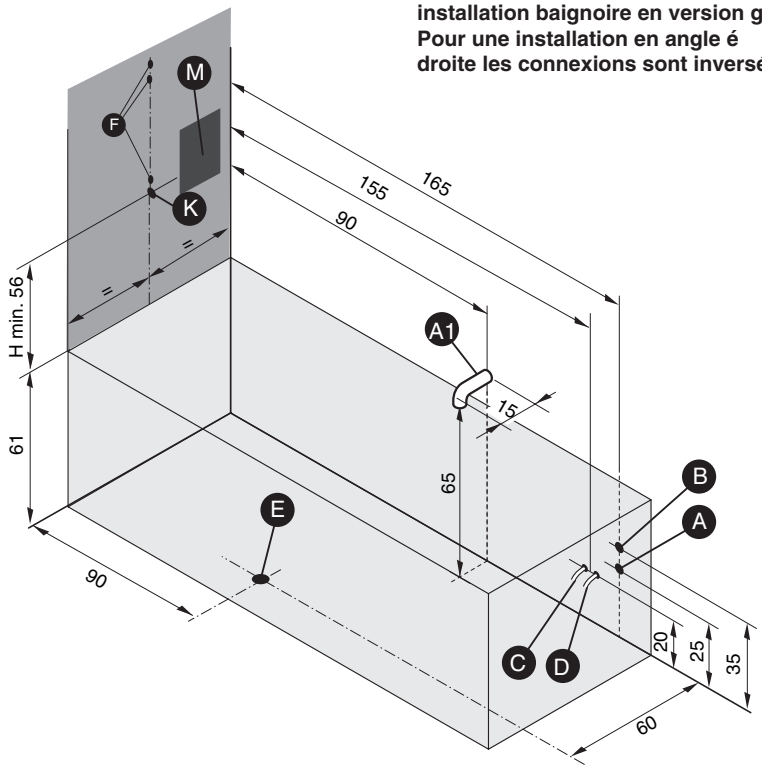

Tringle de douche complément

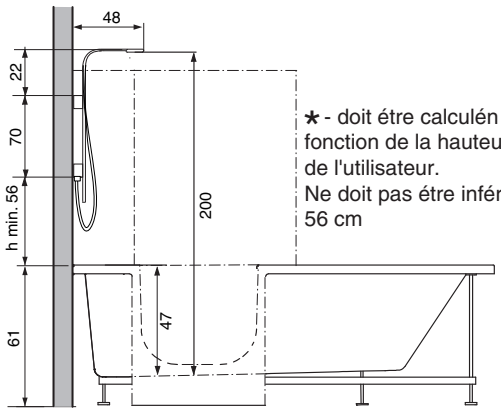

* - doit étre calculén fonction de la hauteur de l'utilisateur. Ne doit pas étre inférieuré 56 cm

vue frontale

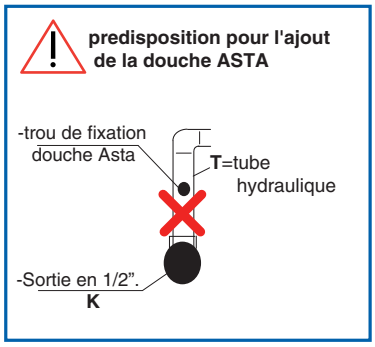

Positionnement des commandes et de la robinetterie

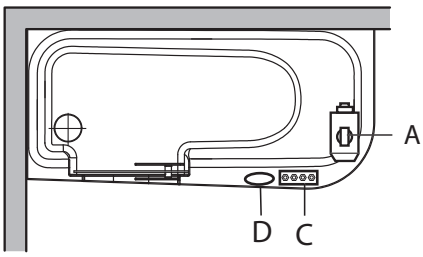

Whirl. digitale

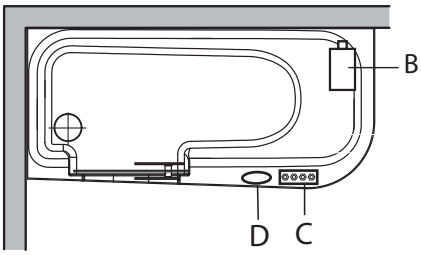

Airpool

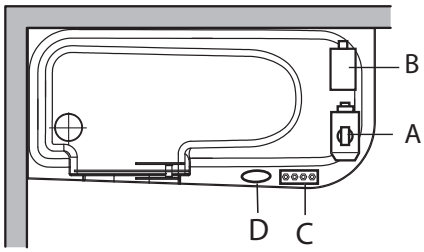

Whirlpool airpool

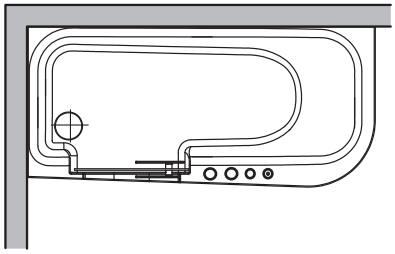

Robinets

A = Motor
B = Blower
C = Branchement électrique
D = Commandes

La position des éléments A B C peuvent varier en fonction des accessoires.comme le schema pour une version gauche ou droite

GRUPPO GEROMIN SRL se réserve le droit d'apporter des modifications au produit sans aucun préavis