Colonne ETOILE 160

fiche technique

HAFRO acqua, per piacere

LÉGENDE
A - Raccord eau chaude 1/2”F
B - Raccord eau froide 1/2”F
C - Sortie câble équipotentiel
D - Sortie câble alimentation Ø 25mm (12Vac-20 V.A.)
(uniquement pour modèle plus)
X - Hauteur du plateau de douche
(à calculer en fonction de la taille de l’utilisateur)

ATTENTION
Le transformateur à utiliser DOIT être selv-équivalent, avec double isolation et tension maximum secondaire de 12 Vac.
Ne pas utiliser de transformateurs électroniques.
Le transformateur ne doit pas être installé à l’intérieur de la colonne ou dans la cabine de douche.

Le produit doit être raccordé à l’installation équipotentielle de l’établissement en conformité aux normes en vigueur dans le pays d’utilisation. L’installation doit être effectuée par du personnel autorisé.
* Les hauteurs pour le raccordement de l’eau chaude et de l’eau froide à terre varient en fonction de la hauteur du plateau de douche.

MESURES POUR LE POSITIONNEMENT DES PLATINES

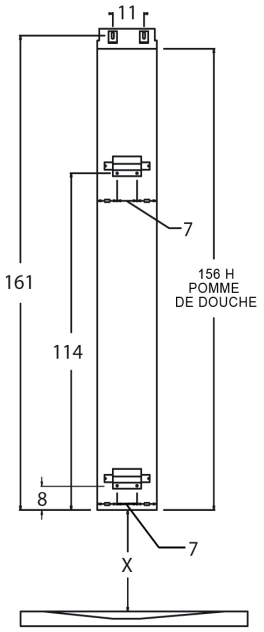

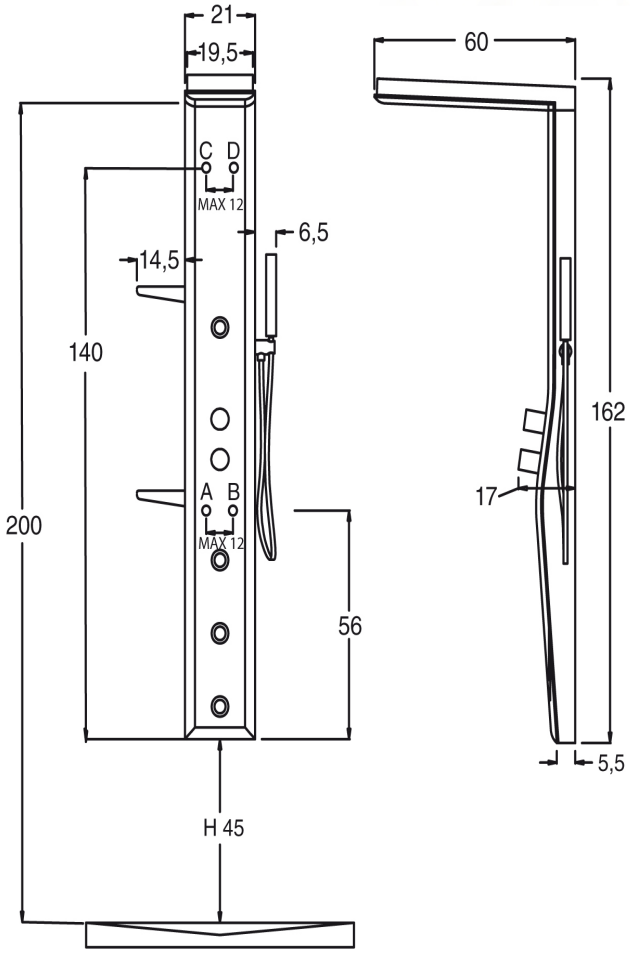

INSTALLATION :
-L’installation doit s’effectuer sur des sols et des parois finis et avec le plateau de douche installé.
-Faire attention à ce que les tuyaux ne passent pas où les trous de fixation doivent être effectués.

Attention :
Prévoir une paroi de protection de façon à ce que les jets de l’hydromassage n’éclaboussent pas le local.

SISTEM	Caractéristiques électriques			Caractéristiques hydrauliques			Dimensions		Encombrements				
	VOLT	VA	Hz	consommation	pression	raccordements			Dim. emballage cabine de douche			Poids	
				d’eau max.	de fonct.	eau C/F	Larg.	Hauteur	Long.	Larg.	Hauteur	Net	Brut
BASE PLUS	------- 12VAC	------- 20	----- 50	L/min 20 L/min 20	1,5/4,5 1,5/4,5	1/2” 1/2”	26	162	164	33	29	19	21

Les dimensions réelles peuvent varier de ± 1 cm.
Les valeurs d’encombrement sont exprimées en centimètres.

Édition 14/01/2016

HAFRO srl se réserve le droit de modifier la produit à tout moment et sans préavis